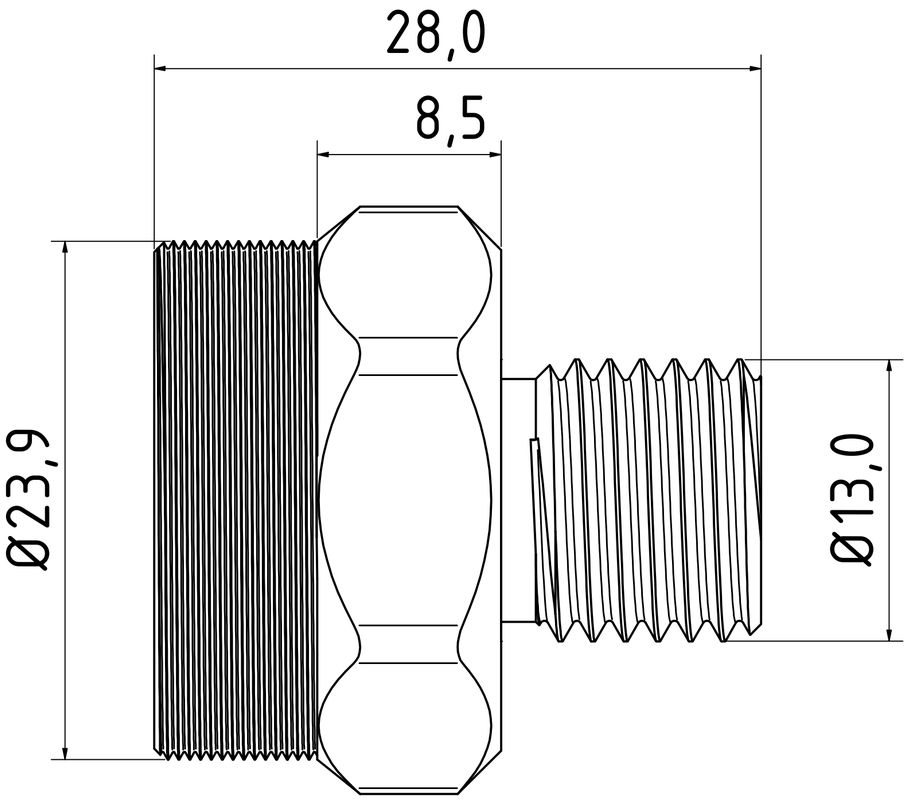

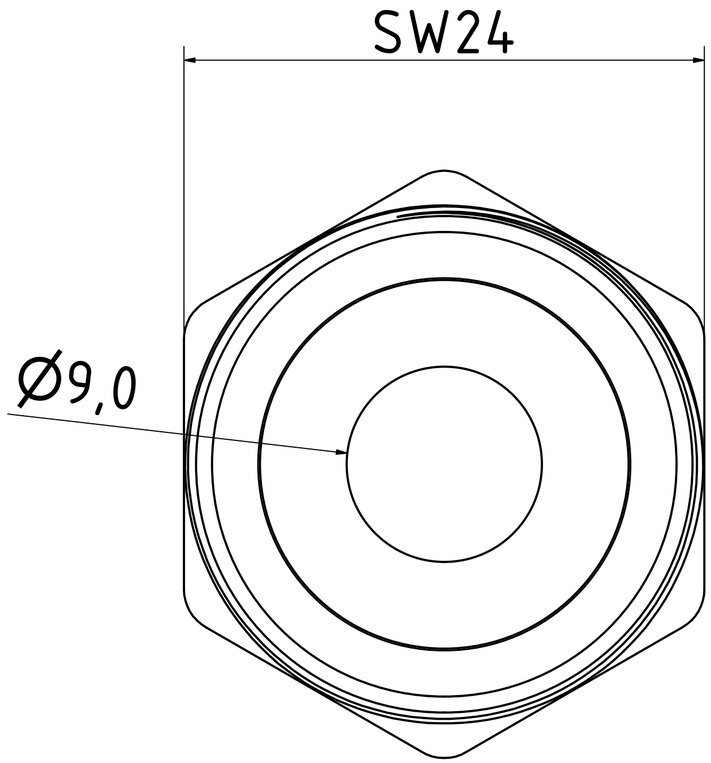

					Datum	Name
				Gezeichnet	16.10.2012	
				Kontrolliert		
				Norm		
Status	Änderungen	Datum	Name			

Adapter

2-AD-14

1

A2